Scheda D3: Impianti Televisivi Digitali - Caratteristiche tecniche singolo impianto

Società: _____

Denominazione e Ragione Sociale

Impianto N°: _____

Identificativo Impianto (Scheda D1 o D2)

Sistema radiante condiviso: ☐ Numero: _____

Frequenza di centro banda (MHz)(*) _____

Altezza centro elettrico sistema radiante (m s.l.s.) (*) _____

Potenza massima autorizzata in uscita dal trasmettitore Ptx (W) (*) _____

Vedi Fig.1

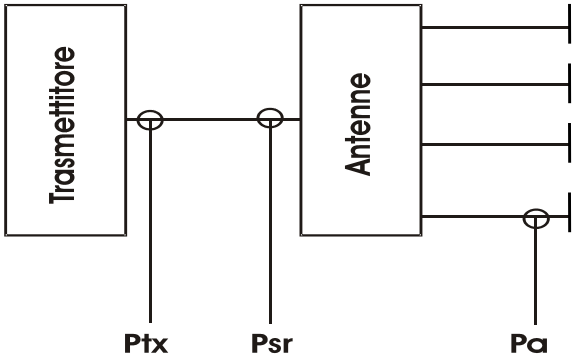

Fig.1

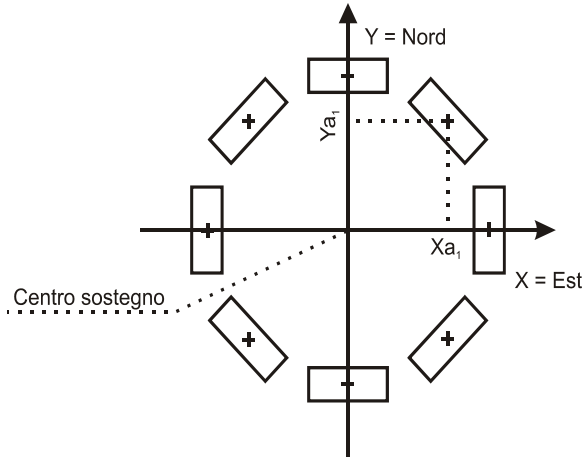

Fig.2

Dettaglio sistema radiante (*)

Cortina N°	*Antenna N°*	*Direzione max irradiazione (° N)*	*Marca*	*Modello*	*Polarizzazione (H, V, C, X)*	*Guadagno(dBi)*	*Frequenza di riferimento guadagno (MHz)*	*Tilt meccanico (°)*	*Potenza in ingresso al singolo elemento del sistema radiante (vedi fig. 1) (Pa) (W)*	*Fase di alimentazione del singolo elemento del sistema radiante (°)*	*Frequenza di riferimento fase (MHz)*	*Distanza verticale da centro elettrico sistema (cm)*	*Coordinata X rispetto centro sostegno (cm) (vedi fig. 2)*	*Coordinata Y rispetto centro sostegno (cm) (vedi fig.2)*	*Coordinata Z rispetto base sostegno (m) (vedi fig. 2)*	*Riferimento file diagrammi di irradiazione H e V*

file allegati inerenti la documentazione fotografica con evidenziato il sistema radiante in oggetto

file allegati inerenti il progetto del sistema radiante

file allegati inerenti i diagrammi di irradiazione H e V di ciasuna antenna elementare componente il sistema radiante.

(*) campi da non compilare qualora venga fornito il file di progettazione del sistema radiante

_____, lì _____

In fede,